COMPLEMENT A LA NOTICE D'INSTALLATION

1

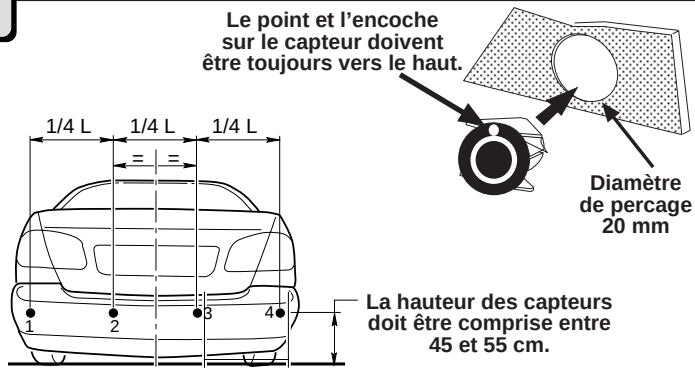

La distance entre chaque capteur doit être comprise entre 30 et 70 cm

2

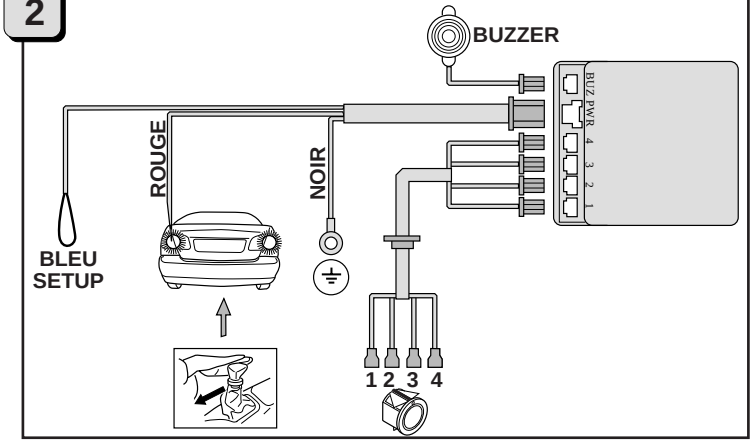

3

Positionner le véhicule à 50 cm d'un mur.

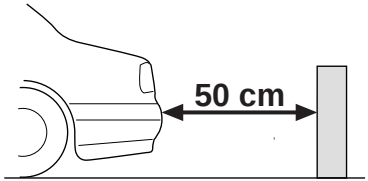

Attention: Pour la programmation, il est primordial d'utiliser un mur, et non une vitrine ou un rideau metallique.
De plus, il est nécessaire d'éviter de faire la programmation sur un sol brillant (carrelage, peinture...).

4

Programmation du module:
1°) Positionner le véhicule à 50 cm d'un mur.
2°) Mettre le contact.
3°) Enclencher la marche arrière.
4°) Le buzzer émet 2 bip.
5°) Attendre.
6°) Le buzzer émet un BIP CONTINU.
Si ce n'est pas le cas (BIP ALTERNE) allez au point 9°).
7°) Couper le contact.
8°) Couper, isoler le fil BLEU et tester.

9°) Verifier de bien être à 50 cm d'un mur (voir note 3).
10°) Vérifier les distances entre capteurs et le sol (voir note 1).
11°) Vérifier l'ordre des capteurs 1, 2, 3, 4 sur la centrale.